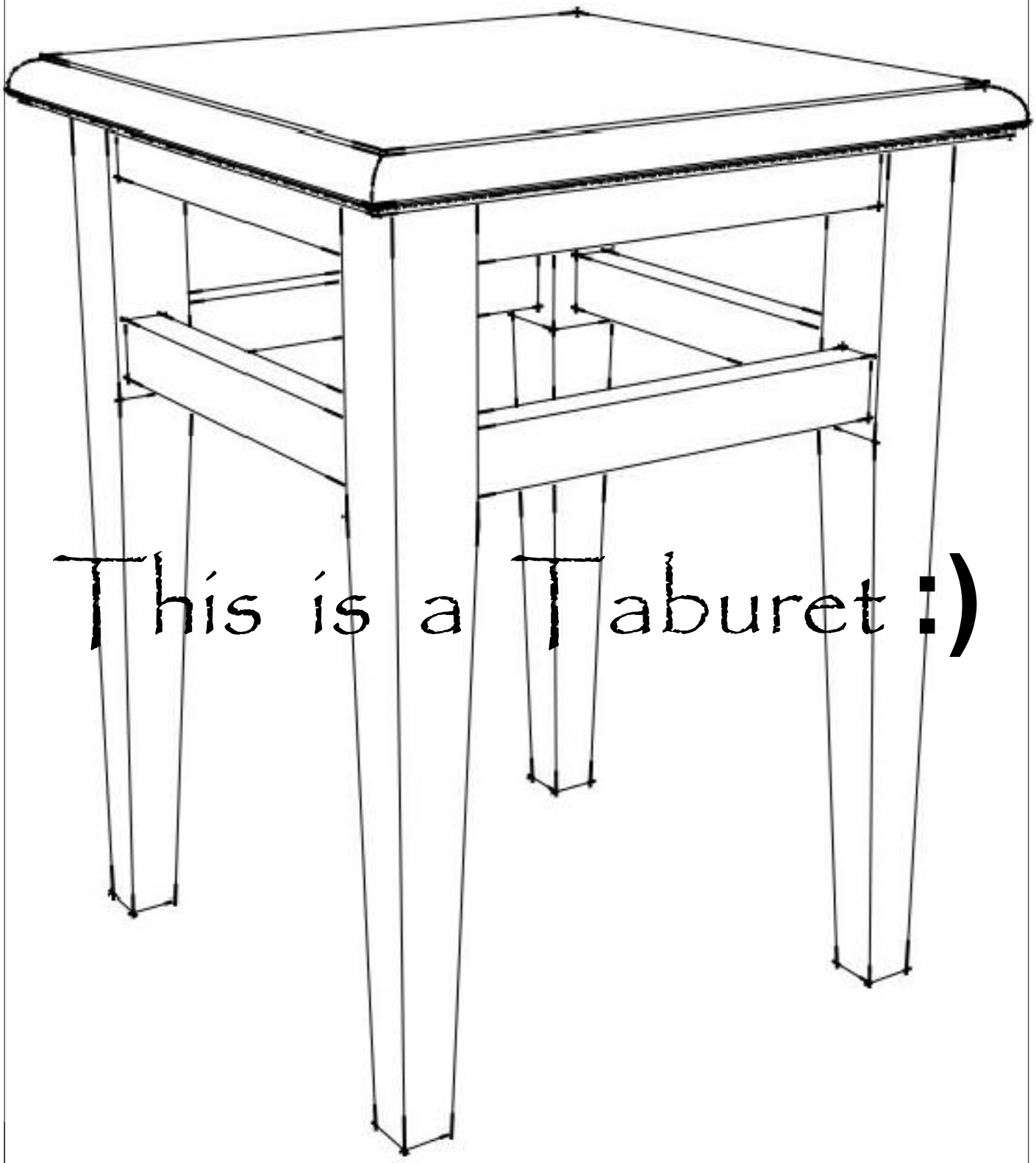

This is a Taburet :)

ponza

Табурет габаритные размеры.

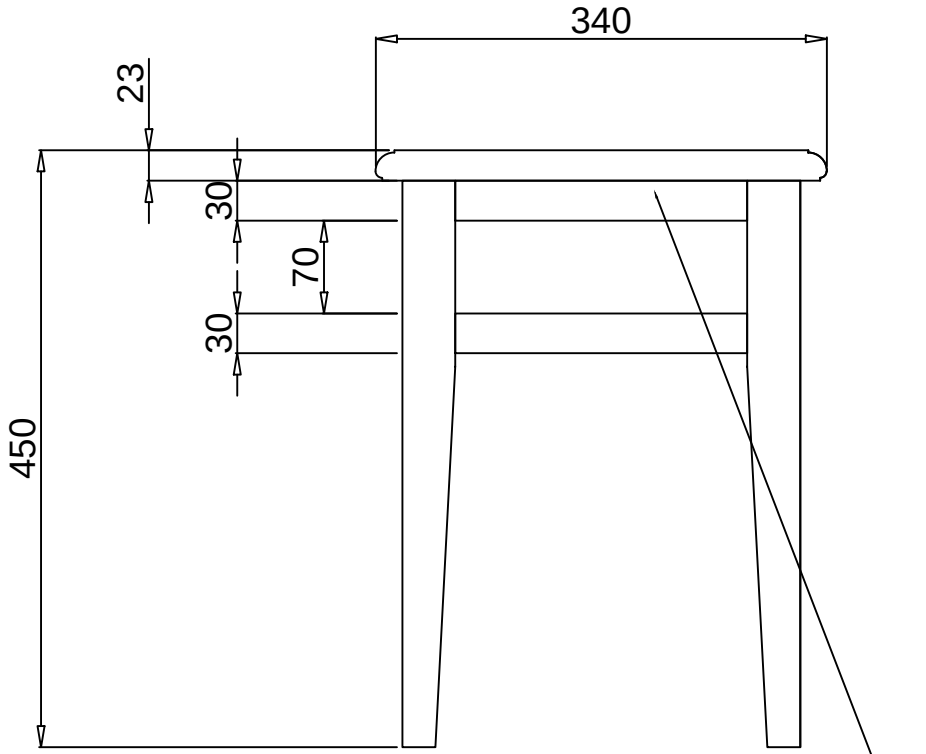

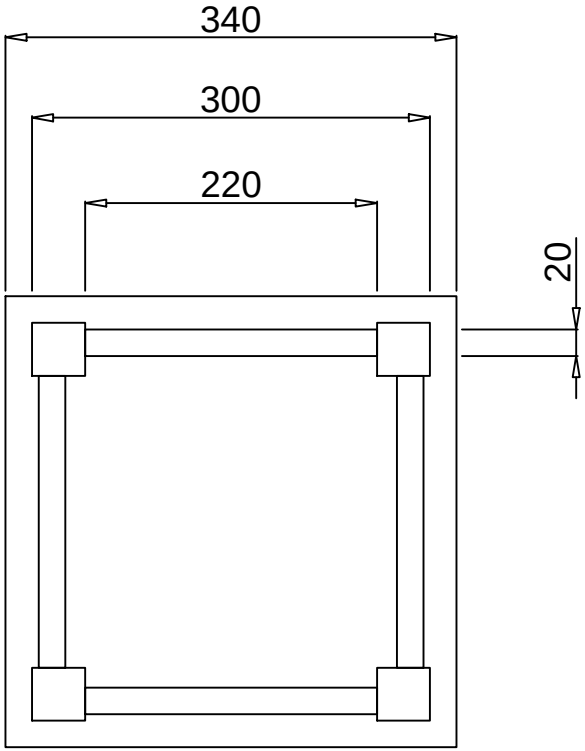

Сидение крепится к царгам шурупами снизу.
Маленькой отверткой или специальной
насадкой на шуруповерт.
Царги снизу рассверлены и расзенкованы.

Сидение табурета оклеивается
ламелью 2мм. после присадки реек.

ponza

Пояснение к соединению
проножек и царг к ножкам.

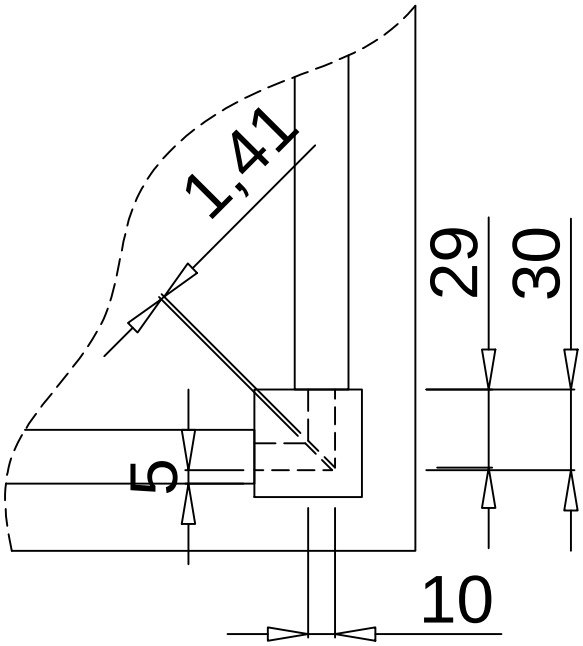

Размеры профиля сиденья.

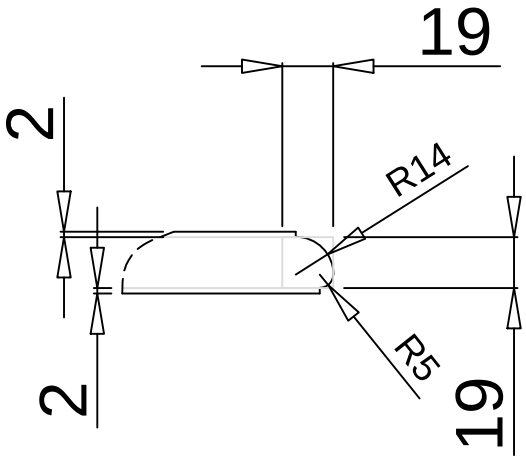

Пояснение к раскрою ламели.

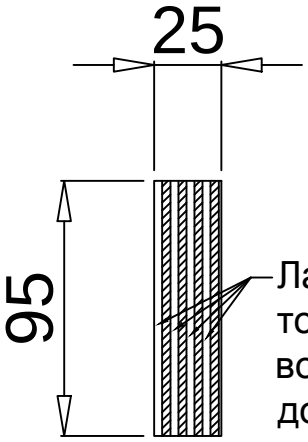

Ламель 3мм. при уменьшении
толщины ламели до 2,5мм.
возможно увеличение количества
до 5шт. с заготовки.

ponza

Сиденье.

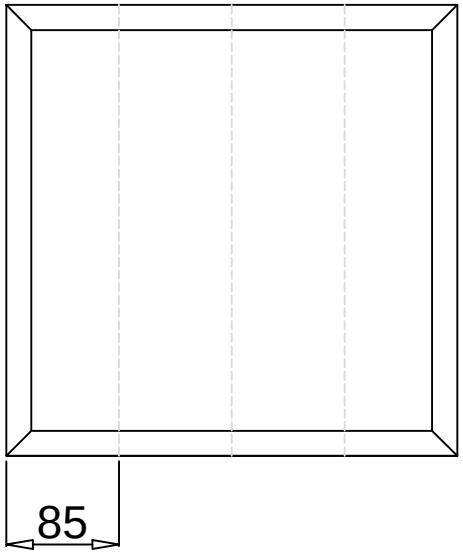

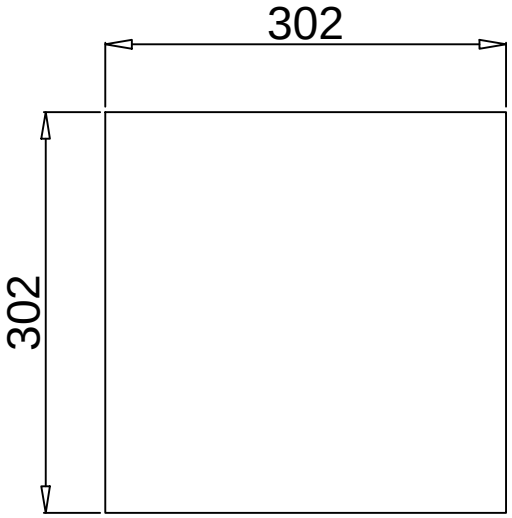

МДФ 19х302х302мм.

Шпонка. Массив дуба. 3х10х340мм. 2шт.
Шпонка. Массив дуба. 3х10х340мм. 2шт.
(изготавливается из отходов)

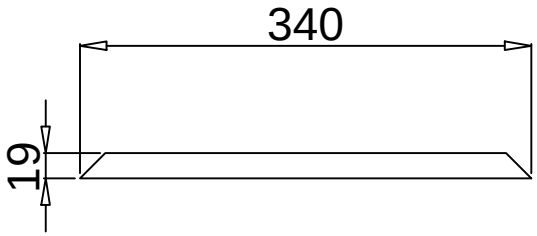

Рейка. Массив Дуба. 19х19х340 4шт.
(изготавливается из отходов)

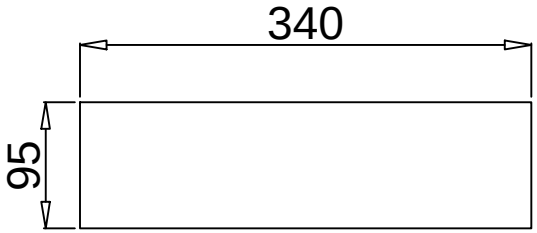

Ламель. 2х85х340мм. 8шт.
Заготовка. Массив Дуба. 25х95х350 2шт.
Изготавливается из доски 30х105х350 2шт.

ponza

Ножки.

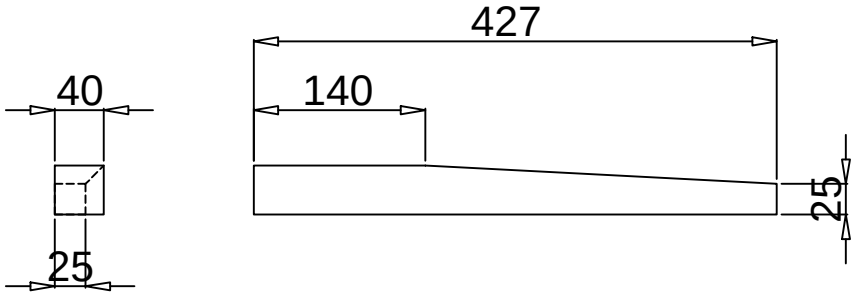

Массив дуба. 40x40x427мм. 4шт.
Изготавливается из доски 50x100x900мм. 1шт.

Проножки и царги.

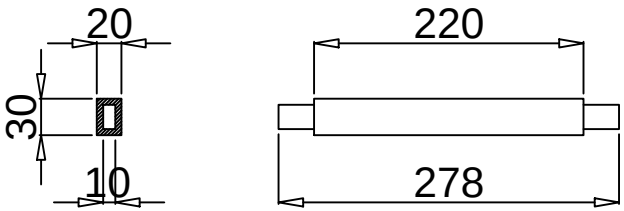

Массив дуба. 20x30x278мм. 8шт.
Изготавливается из доски Дуб 30x80x600мм. 2шт.

Шип на проножках и царгах усуется под 45градусов.

Табурет. Список используемого материала.

Сиденье.	МДФ 19х302х302мм.	1шт.
	Дуб 30х105х350мм.	2шт.
Ножки.	Дуб 50х100х900мм.	1шт.
Проножки и Царги.	Дуб 30х80х600мм.	2шт
	Клей Pur-501 (0,2л.)	
Отделка.	Абразив 60, 80, 100, 150	(4шт.)
	Berger Base Color Oil	0,15л.
	Berger Base Oil	0,1 л.

Не забываем, что масло и тонировка Berger самовоспламеняемы. Тряпки утилизируем сразу.

ponza